+34 910 13 37 63
info@cortinashop.es
+34 651 67 41 28

GUIA DE INSTALACIÓN DE CORTINAS ENROLLABLES

En este manual te guiamos en la instalación de unas cortinas enrollables.
Recuerda que si tienes cualquier duda estamos a tu disposición.
Una vez recibida la mercancía en su domicilio procederemos a desempaquetar todos los componentes de la cortina sobre una superficie lisa para comprobar que todo sea correcto.
Siempre que sea posible nosotros recomendamos que la instalación de los enllorables sea al techo tanto por estética como por materiales.

Material necesario

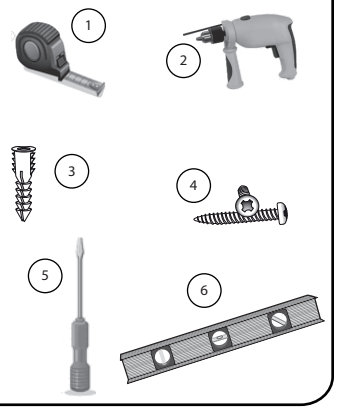

Partes de una cortina enrollable

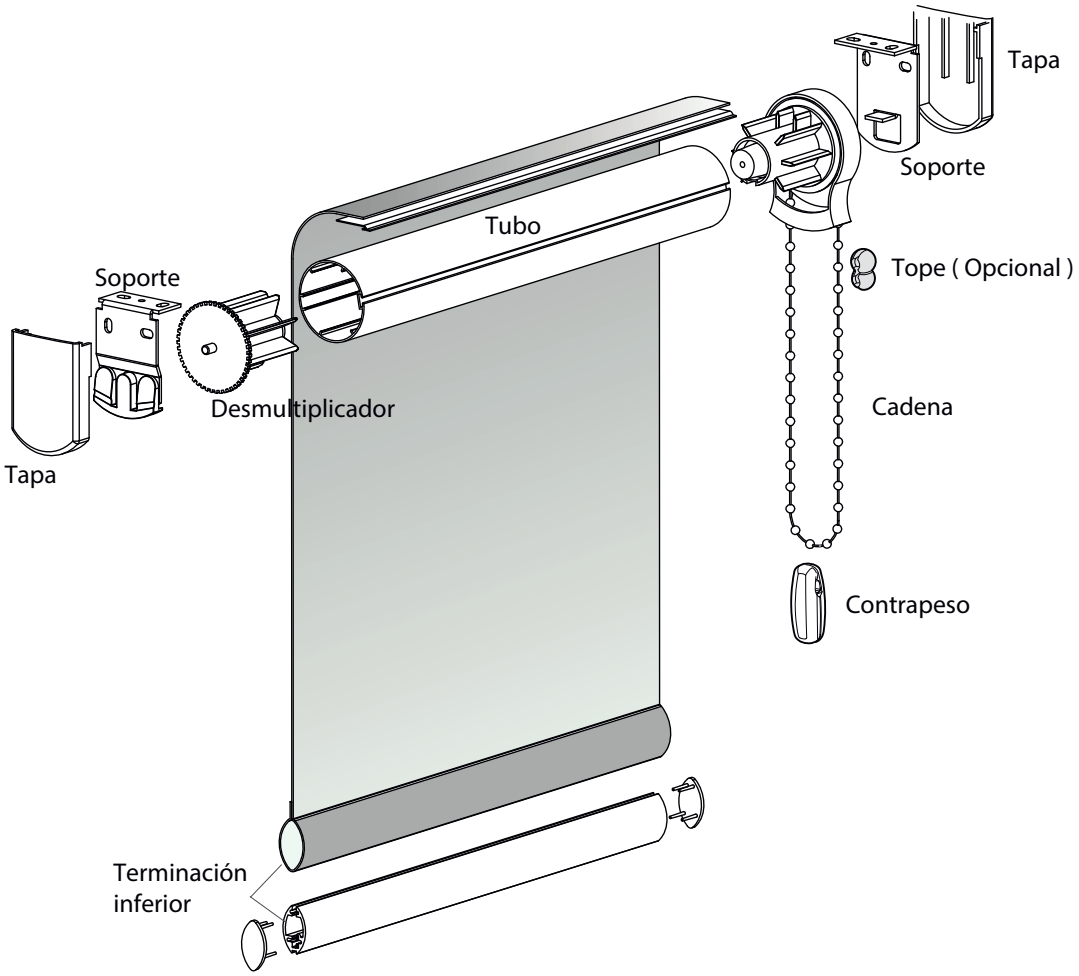

cortinashop

+34 910 13 37 63
info@cortinashop.es
+34 651 67 41 28

Fijación de las cortinas enrollables

1

Medimos primero y marcamos con un lápiz en la pared dónde vamos a querer los soportes de la cortina.

2

Con la ayuda del soporte marcamos los agujeros en la pared.

3

Con la ayuda de un taladro y una broca de 6 mm haz los agujeros y después introduce los tacos.

4

Atornilla el soporte con los tornillos suministrados

5

Cuelga la cortina del soporte que acabas de atornillar y marca el otro extremo para volver a hacer el paso 2, 3 y 4 con el otro soporte.

6

Cuelga la cortina del extremo de la cadena y gira el otro extremo para que encaje bien en el soporte. ¡No olvides poner las tapas!